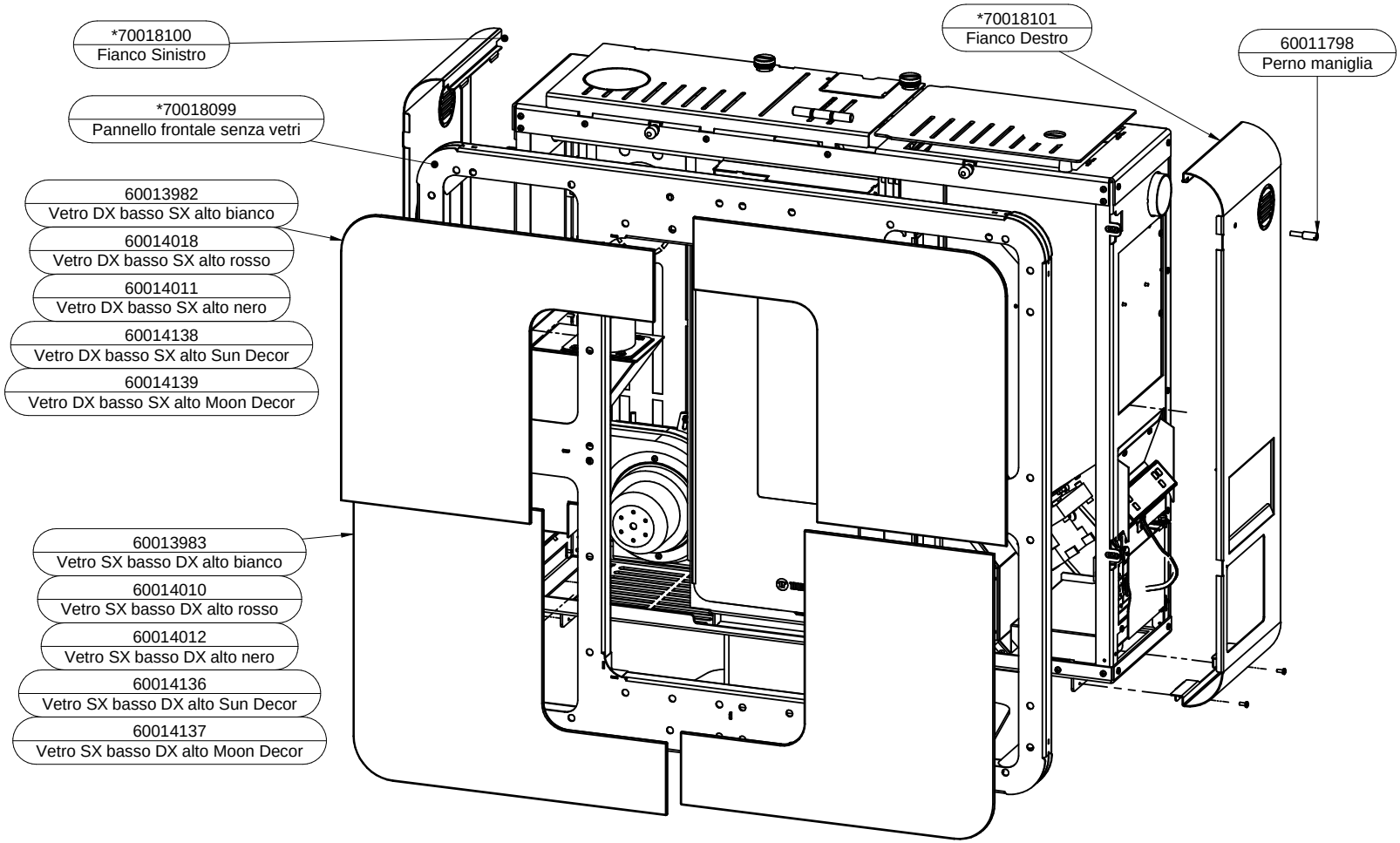

*** MATRICOLA 1449530783 - MODIFICATO COLORE**

Rev. 12/12/2016