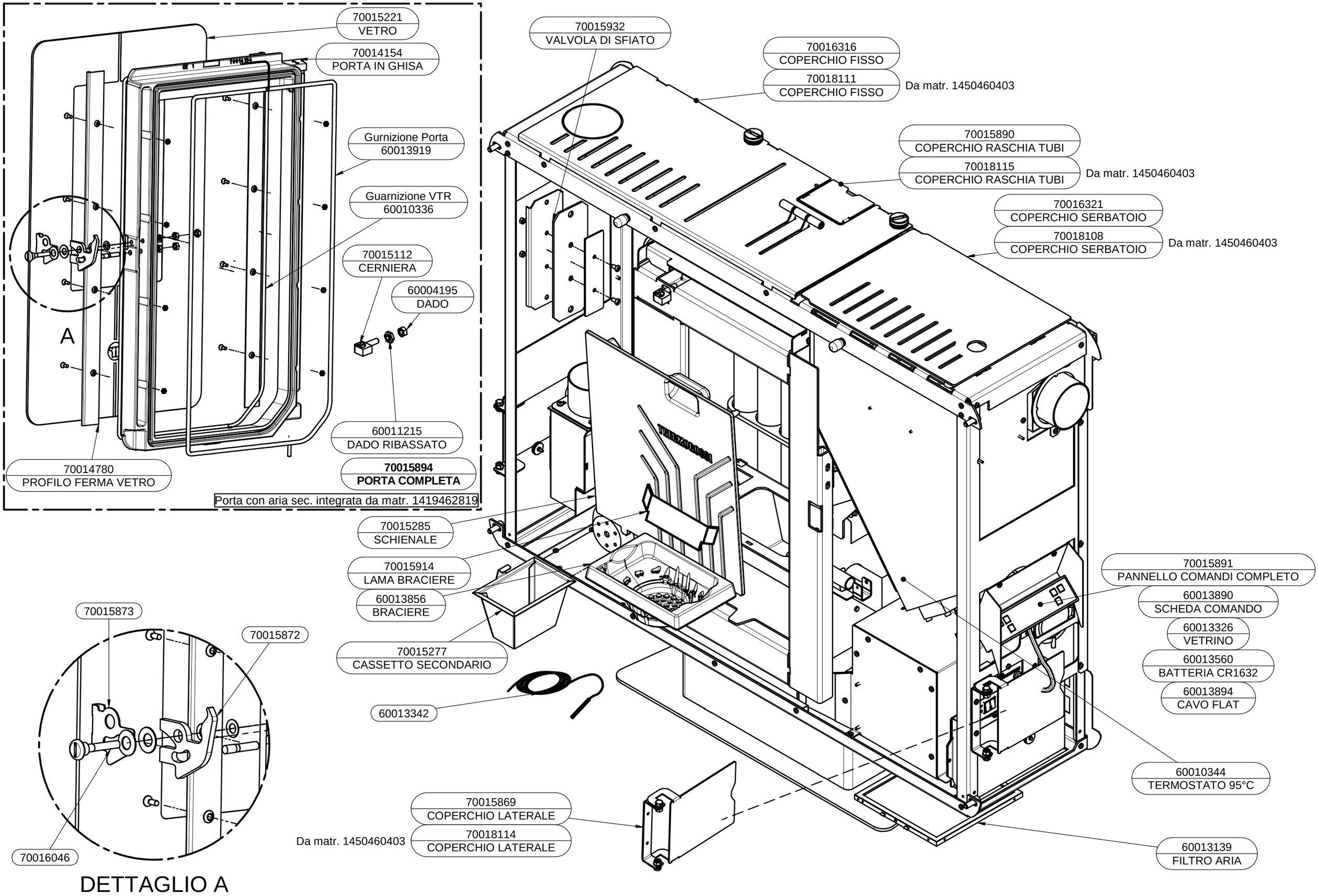
70015221
VETRO
70014154
PORTA IN GHISA
Gurnizione Porta
60013919
Guarnizione VTR
60010336
70015112
CERNIERA
60004195
DADO
A
60011215
DADO RIBASSATO
70014780
PROFILO FERMA VETRO
70015894
PORTA COMPLETA
Porta con aria sec. integrata da matr. 1419462819
70015932
VALVOLA DI SFIATO
70016316
COPERCHIO FISSO
70018111
COPERCHIO FISSO
Da matr. 1450460403
70015890
COPERCHIO RASCHIA TUBI
70018115
COPERCHIO RASCHIA TUBI
Da matr. 1450460403
70016321
COPERCHIO SERBATOIO
70018108
COPERCHIO SERBATOIO
Da matr. 1450460403
70015285
SCHIENALE
70015914
LAMA BRACIERE
60013856
BRACIERE
70015277
CASSETTO SECONDARIO
60013342
70015891
PANNELLO COMANDI COMPLETO
60013890
SCHEDA COMANDO
60013326
VETRINO
60013560
BATTERIA CR1632
60013894
CAVO FLAT
60010344
TERMOSTATO 95°C
60013139
FILTRO ARIA
70015869
COPERCHIO LATERALE
70018114
COPERCHIO LATERALE
Da matr. 1450460403
70015873
70015872
70016046
DETTAGLIO A