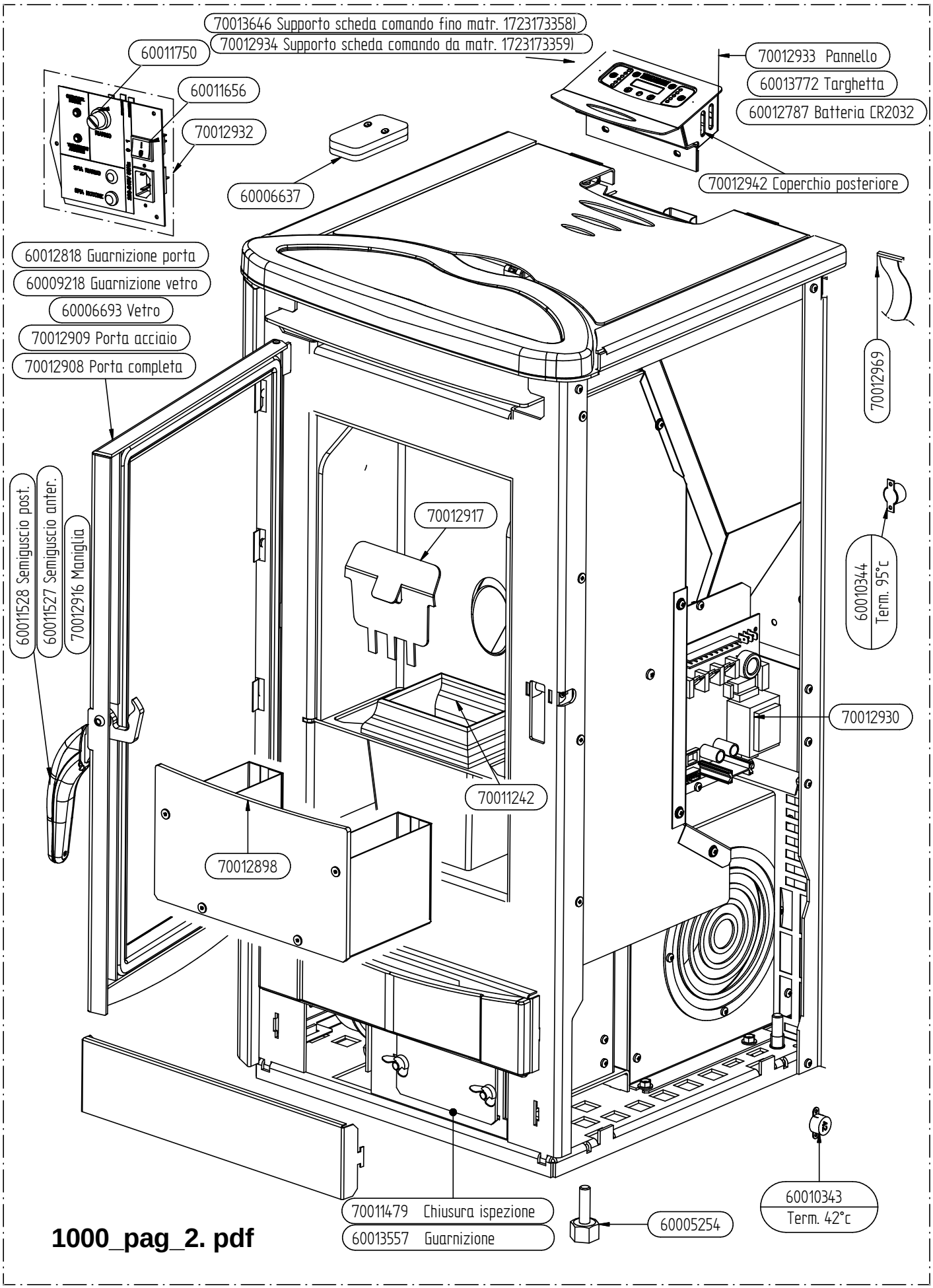

1000_pag_2. pdf