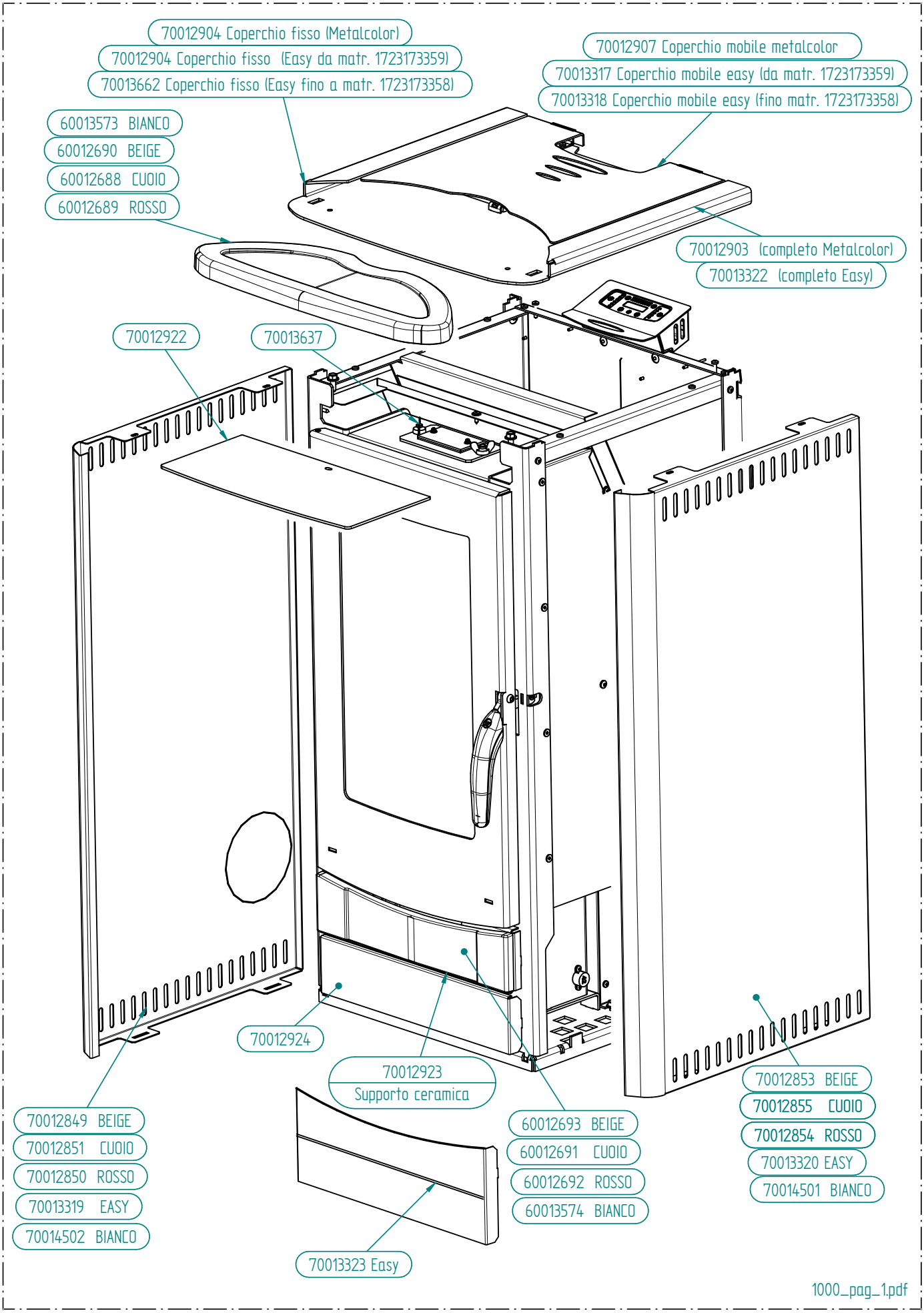

1000_pag_1.pdf